SQRT8M
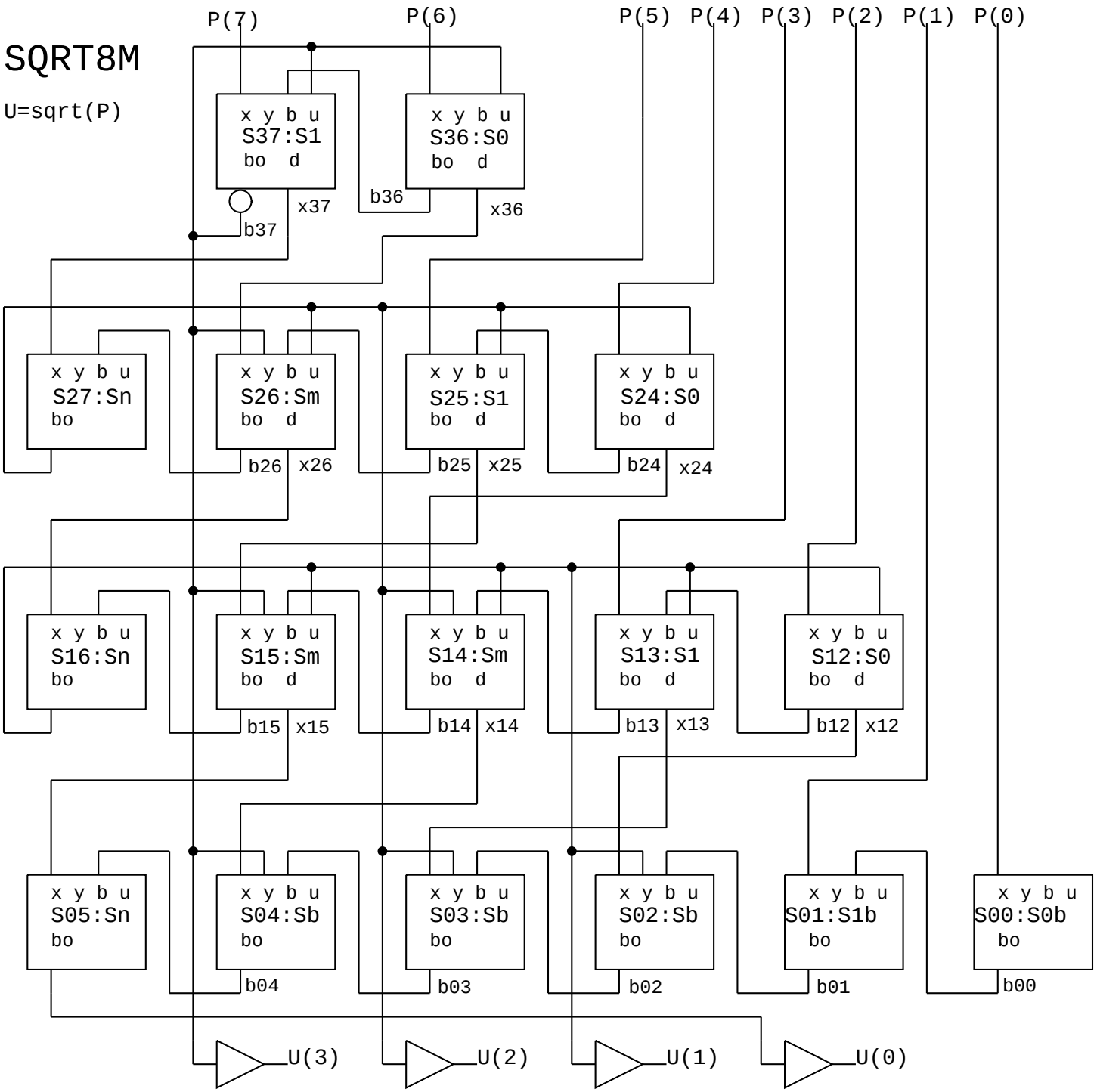
U=sqrt(P)